第42回　全日本少年軟式野球大会　札幌支部予選　組合せ

No1

札幌軟式野球連盟

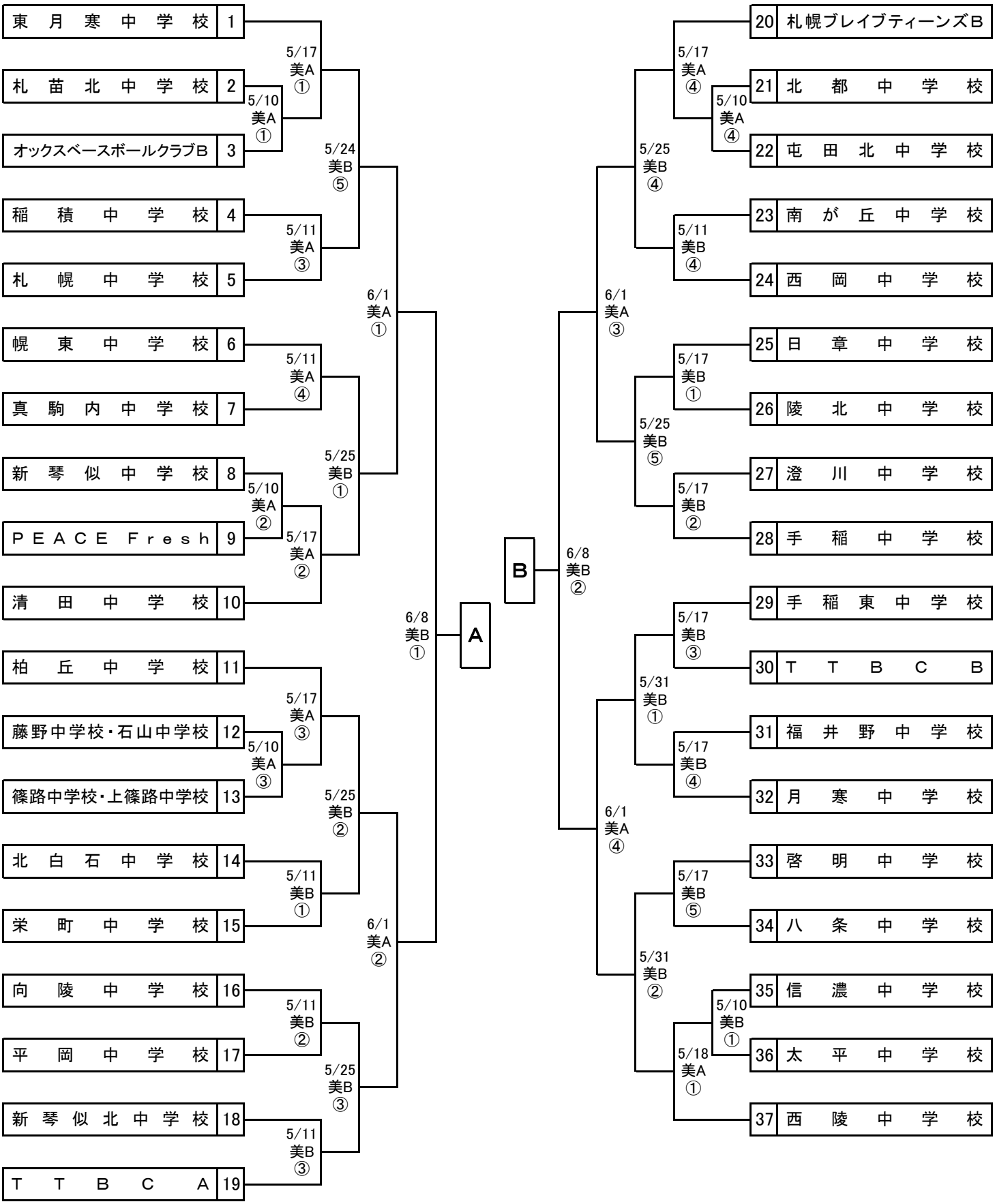

※　試合開始予定時間

①8:45　②10:30　③12:15　④14:00　⑤15:45

略　称	グラウンド名	所　在　地
美A・B・C	美香保A・B・C球場	東区北22条東4・5丁目

第42回　全日本少年軟式野球大会　札幌支部予選　組合せ

No2

札幌軟式野球連盟

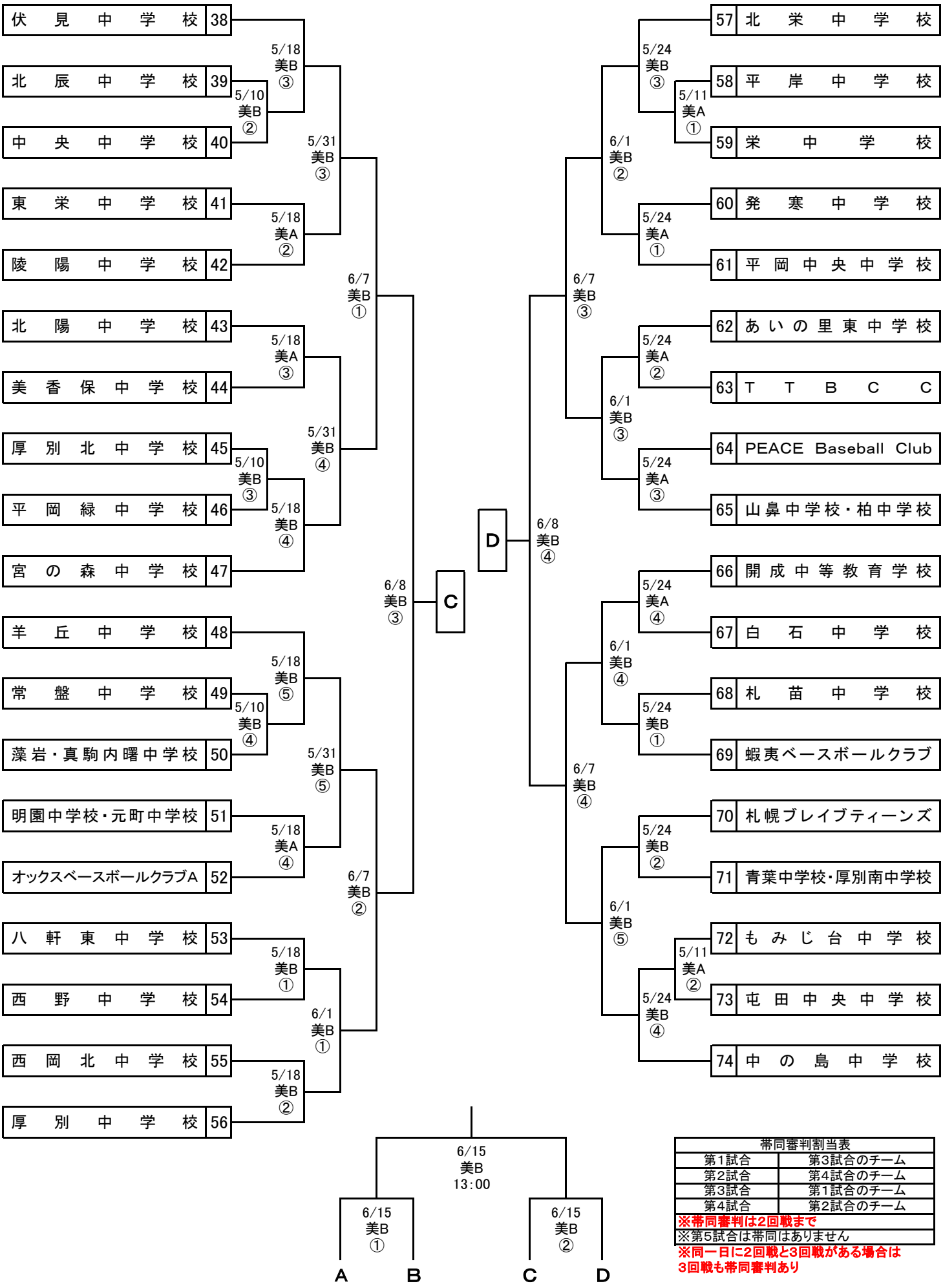

帯同審判割当表	
第1試合	第3試合のチーム
第2試合	第4試合のチーム
第3試合	第1試合のチーム
第4試合	第2試合のチーム

※帯同審判は2回戦まで

※第5試合は帯同はありません

※同一日に2回戦と3回戦がある場合は3回戦も帯同審判あり