第41回　全日本少年軟式野球大会　札幌支部予選　組合せ

No1

札幌軟式野球連盟

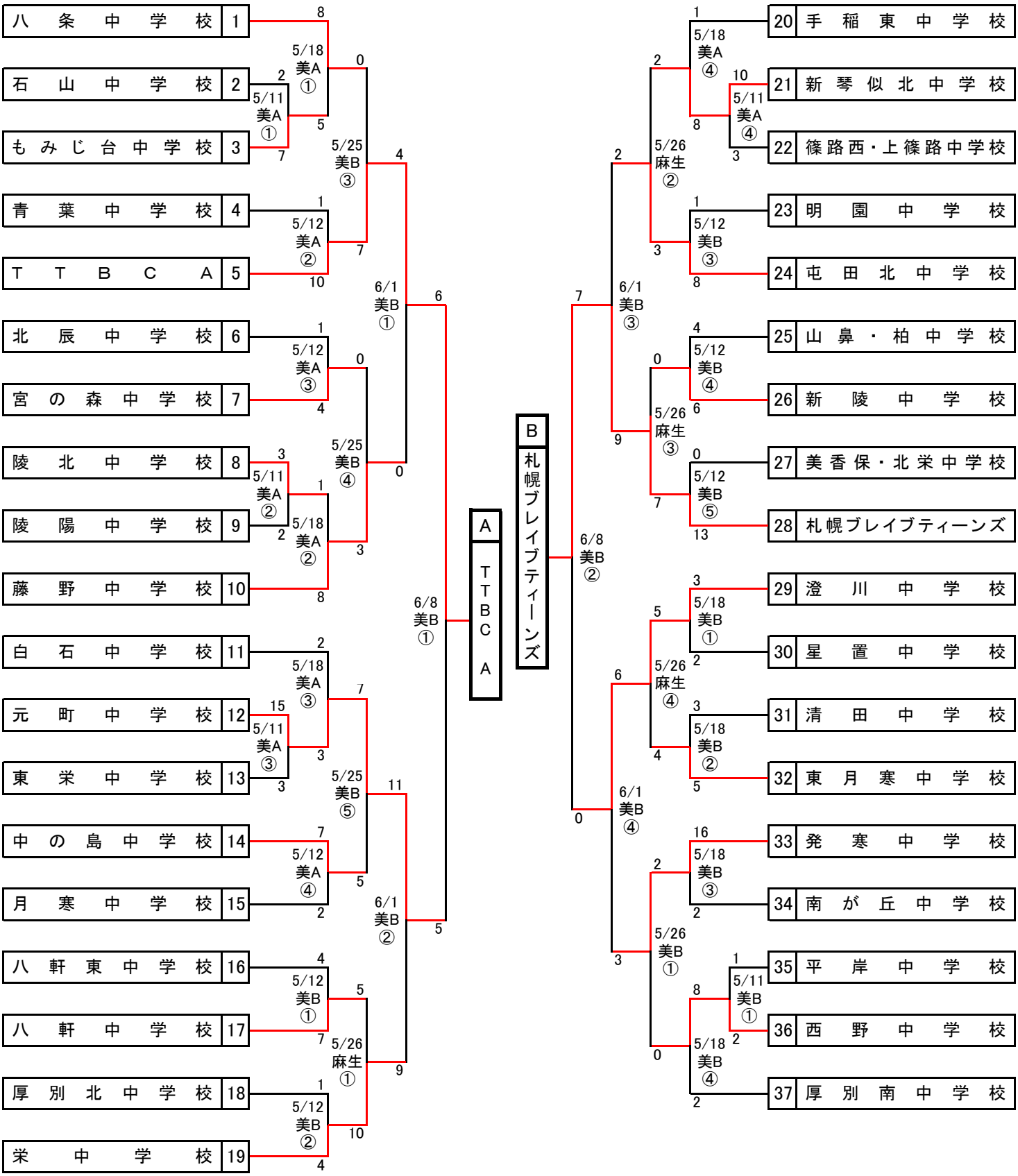

※　試合開始予定時間

①8:45　②10:30　③12:15　④14:00　⑤15:45

略　称	グラウンド名	所　在　地
美A･B･C	美香保A･B･C球場	東区北22条東4･5丁目
麻生	札幌市麻生球場	北区麻生町7丁目

第41回　全日本少年軟式野球大会　札幌支部予選　組合せ

No2

札幌軟式野球連盟

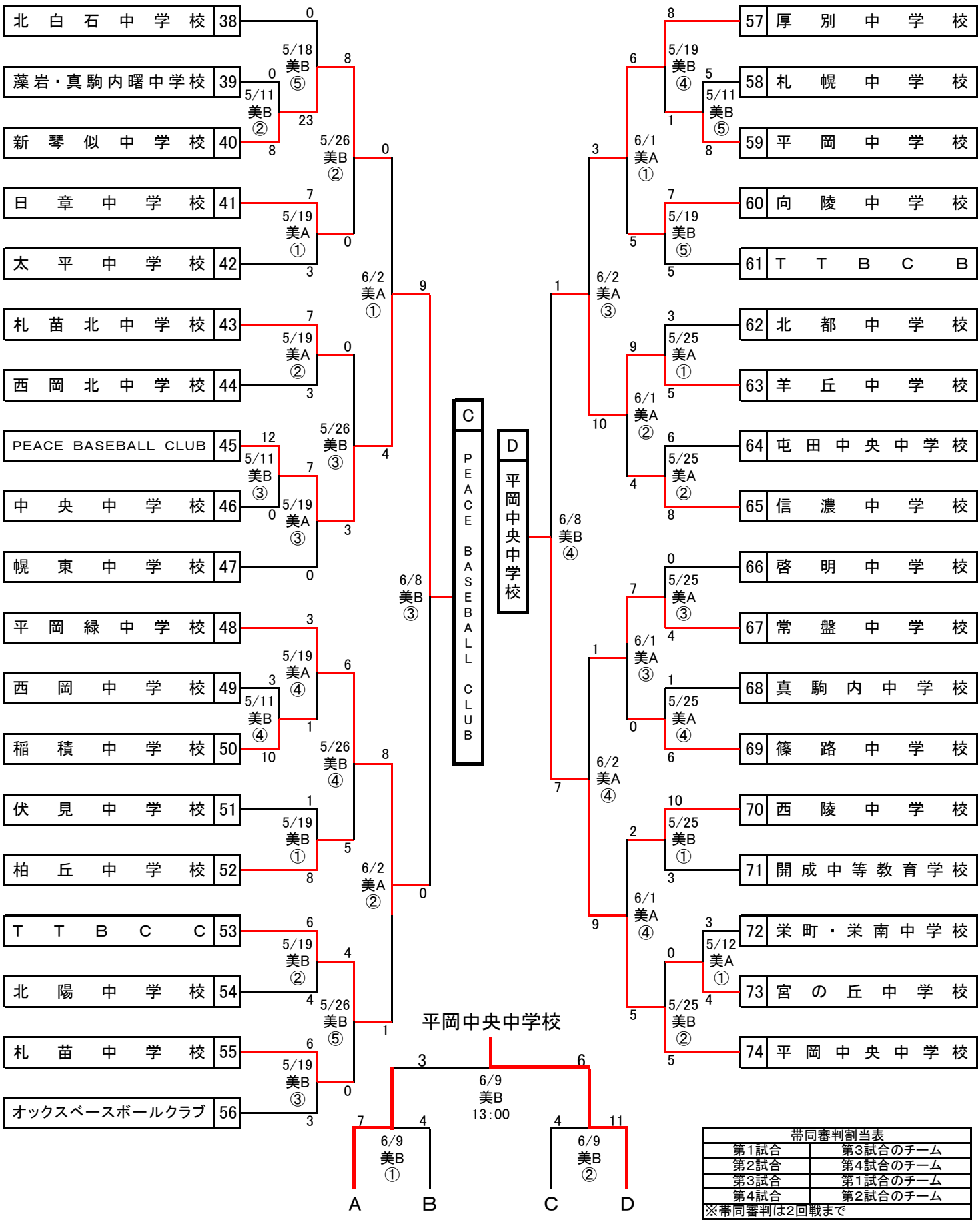

帯同審判割当表	
第1試合	第3試合のチーム
第2試合	第4試合のチーム
第3試合	第1試合のチーム
第4試合	第2試合のチーム
※帯同審判は2回戦まで	
※第5試合は帯同はありません	

※同一日に2回戦と3回戦がある場合は
3回戦も帯同審判あり