第19回　中学生軟式野球　春季大会【会田 小太郎】杯

主 催 ： 北海道中学軟式野球連盟（H･J･H･R･B･F）

会 場 ： A ～ 前田森林公園野球場A球場（札幌市手稲区）
B ～ 前田森林公園野球場B球場（札幌市手稲区）
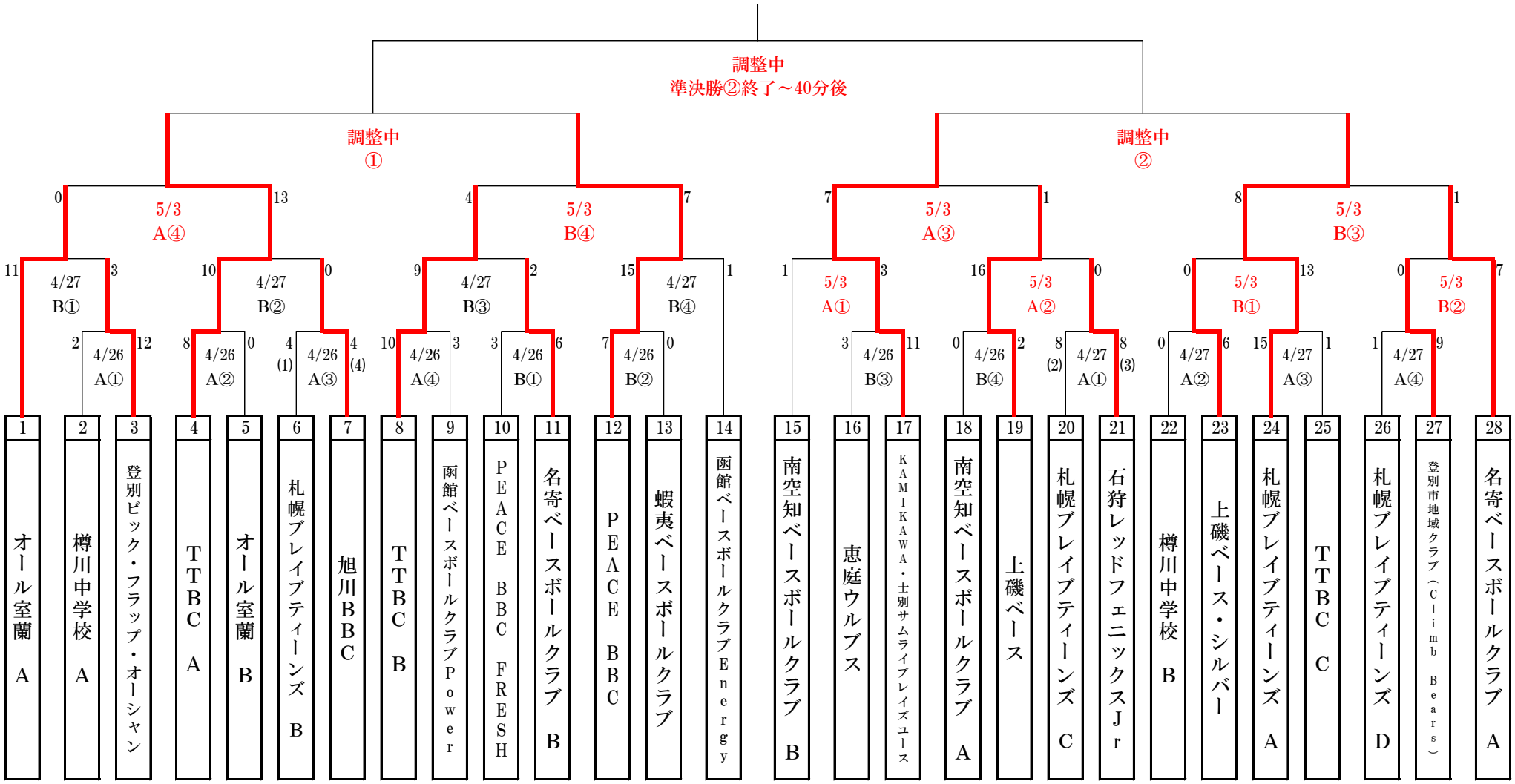
試合開始時間
①： 8:45 ～
②： 10:45 ～
③： 12:45 ～
④： 14:45 ～
※ 開始時間は早まる可能性があります